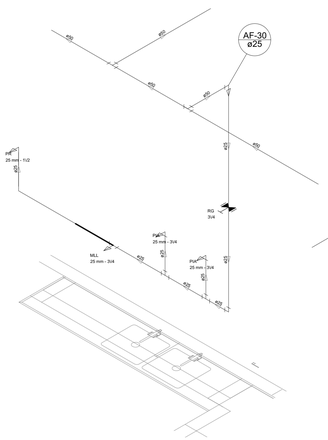

Detalhe H24
escala 1:25

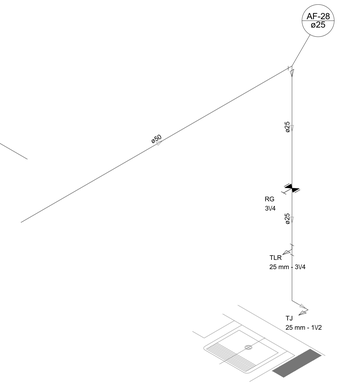

Detalhe H25
escala 1:25

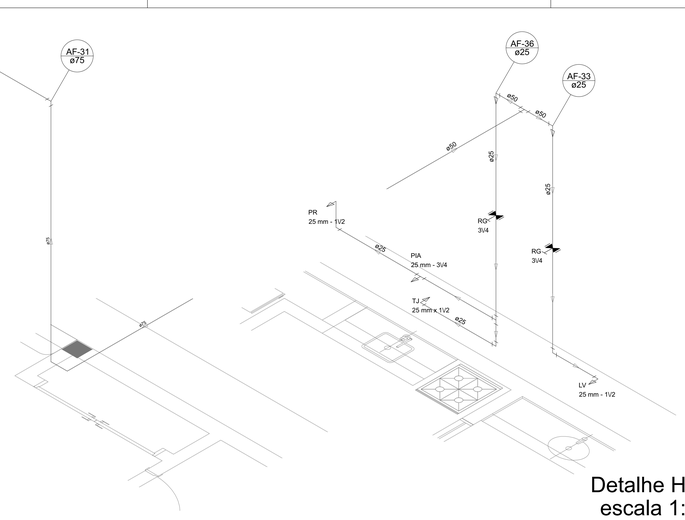

Detalhe H26
escala 1:25

Detalhe H27
escala 1:25

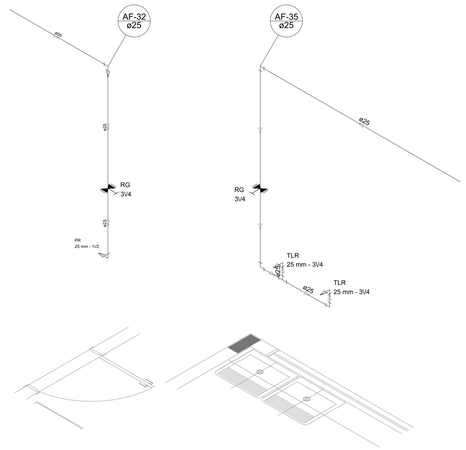

Detalhe H28
escala 1:25

Detalhe H29
escala 1:25

LEGENDA DAS INDICAÇÕES	
BN	Banheira com joelho de 90° - 25 mm - 1/2" - FNDE
BB	Bebedouro com joelho de 90° - 25 mm - 1/2" - FNDE
CH	Chuveiro - 25mm x 1\2
DH	Ducha Higiênica - 25 mm x 1/2"
HIDRÔMETRO	Hidrômetros - cavalete 1/2"-Tigre
LV	Lavatório com joelho de 90° - 25 mm - 1/2"
MLR	Máquina de lavar roupa com Te de 90° - 25 mm - 3/4" - FNDE
PIA	Pia de cozinha com joelho de 90° - 25 mm - 1/2"
PR	Purificador com joelho 90° - 25 mm - 1/2" - FNDE
RP	Registro de Pressão com PVC soldável - 25 mm - 3/4"
RG	Registro de gaveta c/canopla cromada c/PVC soldável - 3/4"
TLR	Tanque de lavar com joelho de 90° - 25 mm - 3/4"
TJ	Torneira de Jardim - 25 mm x 1\2
VD	Valvula de descarga c/PVC soldável - 1.1/2"
VS	Vaso Sanitário com válvula de descarga - 1 1/2"
MLL	Lava louças com joelho de 90° - 25 mm - 1/2"

LEGENDA	
	ALIMENTADOR PREDIAL
	HIDRÔMETRO
	REGISTRO BRUTO GAVETA INDUSTRIAL C/ PV SOLDÁVEL - RG
	REGISTRO BRUTO GAVETA EUROPA C/ PV SOLDÁVEL - RG
	REGISTRO DE PRESSÃO C/ PVC SOLDÁVEL - RP
	REGISTRO DE GAVETA C/ CANOPLA CROMAD C/ PVC SOLDÁVEL - RG
	VÁLVULA DE DESCARGA C/PVC SOLDÁVEL - VD

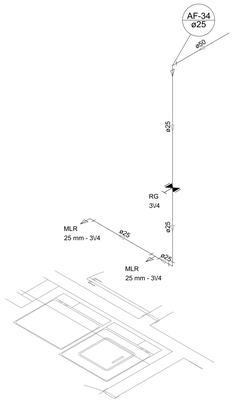

Detalhe H30
escala 1:25

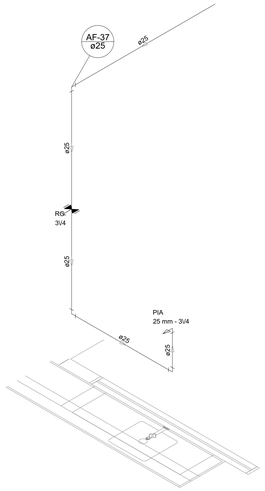

Detalhe H31
escala 1:25

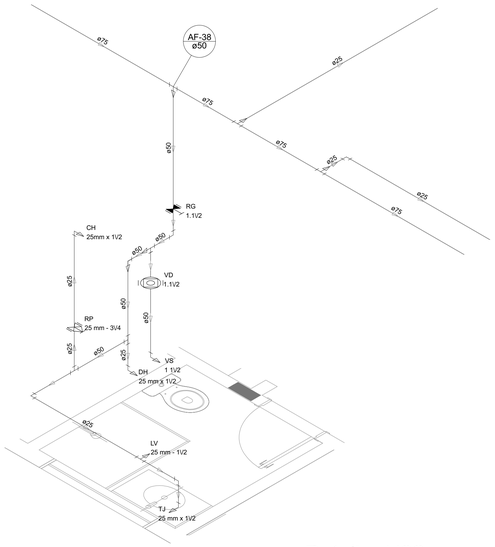

Detalhe H32
escala 1:25

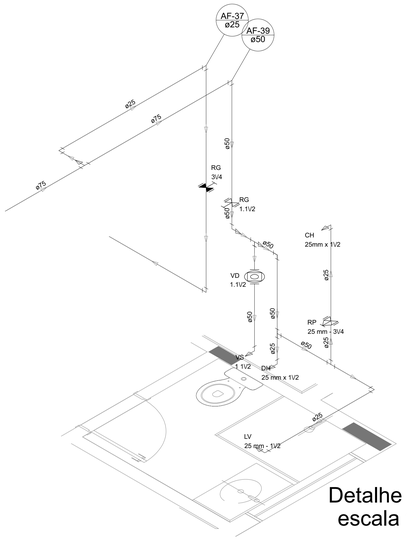

Detalhe H33
escala 1:25

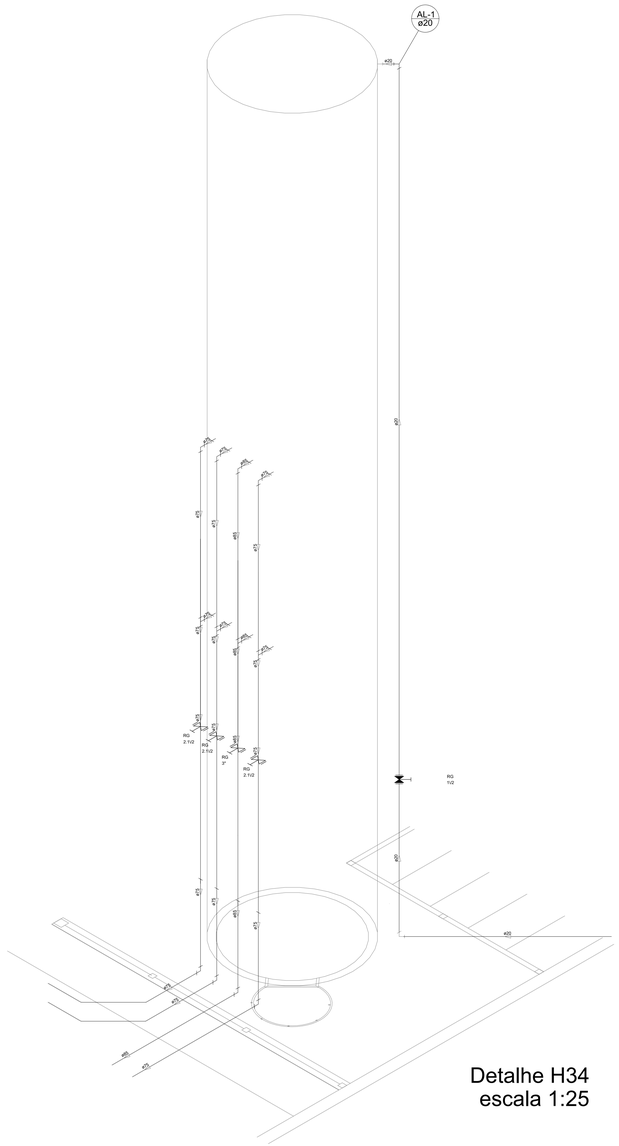

Detalhe H34
escala 1:25

NOTAS

- EXECUTAR ESTE PROJETO JUNTAMENTE COM O PROJETO ESTRUTURAL;
- ANTES DA CONCRETAGEMREVERPASSAGEM PARA AS TUBULAÇÕES, DENTRO DOS LIMITESESTABELECIDOS PELA NBR 6118:2014;
- PARA ALTURA DOS PONTOS HIDRÁULICOS VERIFICAR REFERÊNCIA NO MEMORIAL DESCRITIVO;
- ALTERAÇÕESNESTE PROJETO SOMENTE COM AUTORIZAÇÃO EXPRESSA DO FNDE;

REFERÊNCIAS:

- MEMORIAL DESCRITIVO E ESPECIFICAÇÕES TÉCNICAS
- PLANILHA DE QUANTITATIVOS.

CONTROLE DE REVISÕES

Nº	DATA	DESCRIÇÃO
02	JANEIRO/ 201	Atendimento à NBR 9050/ 2015; Alteração: quadro de áreas, sanitários infantis 1 e 2, altura da platibanda, mobiliário e equipamento, altura da cerâmica nos sanitários, cor dos portões dos solários e altura da porta PA4; Acréscimo das duchas higiênicas e escaninhos pré-escola. Retirada da chapa de aço abixo da platibanda.
01	AGOSTO/ 201	Alteração paredes - shaft para tubulação hidráulica e detalhamento; alteração da altura da platibanda.

PREFEITURA MUNICIPAL
DE ROSÁRIO DO SUL
APROVADO
Rosário do Sul, 13/10/2025
DEPARTAMENTO DE ENGENHARIA

PREFEITURA MUNICIPAL DE ROSÁRIO DO SUL
ESTADO DO RIO GRANDE DO SUL – BRASIL
SECRETARIA MUNICIPAL DE OBRAS, VIAÇÃO, TRÂNSITO E TRANSPORTE
DEPARTAMENTO DE ENGENHARIA

CRECHE PRÉ ESCOLA - FNDE - TIPO 2

Endereço: Rua Olavo Bilac - Bairro João Nunes da Silva

Responsável Técnico:

Documento assinado digitalmente
GLEBER CLAIRTON SEVERO MACHADO
Data: 23/10/2025 09:14:31-0300
Verifique em https://validar.iti.gov.br

Gleber Clairton Severo Machado
CAU: A29825-5
CPF: 610.410.170-49

Proprietário

MARCOS PAULO SILVA DA LUZ:73106933020
Assinado de forma digital por MARCOS PAULO SILVA DA LUZ:73106933020
Dados: 2025.10.07 21:43:38 -03'00'

Marcos Paulo Silva da Luz
Prefeito Municipal de Rosário do Sul

PROGRAMA PROINFÂNCIA - PROJETO TIPO 2

PROJETO DE INSTALAÇÕES

COORDENAÇÃO
CGEST - Coordenação Geral de Infraestrutura Educacional

REDE DE ÁGUA FRIA
DETALHES ISOMÉTRICOS
DETALHES ISOMÉTRICOS H24 AO H35

HAG

REVISÃO	ESCALA	PRANCHA
R.00 R.01 R.02	1\2 DATA EMISSÃO JANEIRO/201	05V0

FORMATO
A0 (1189x841)